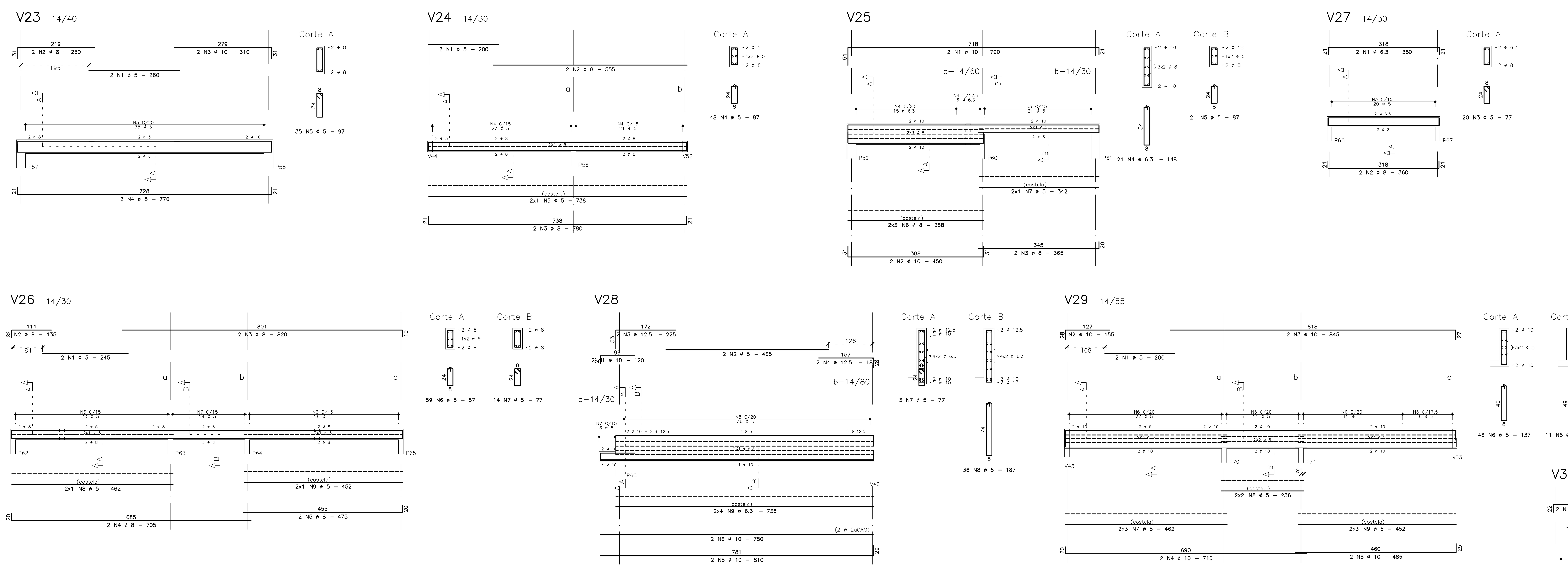

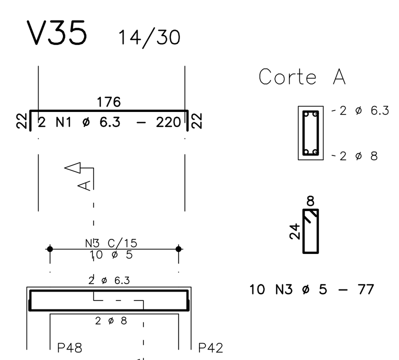

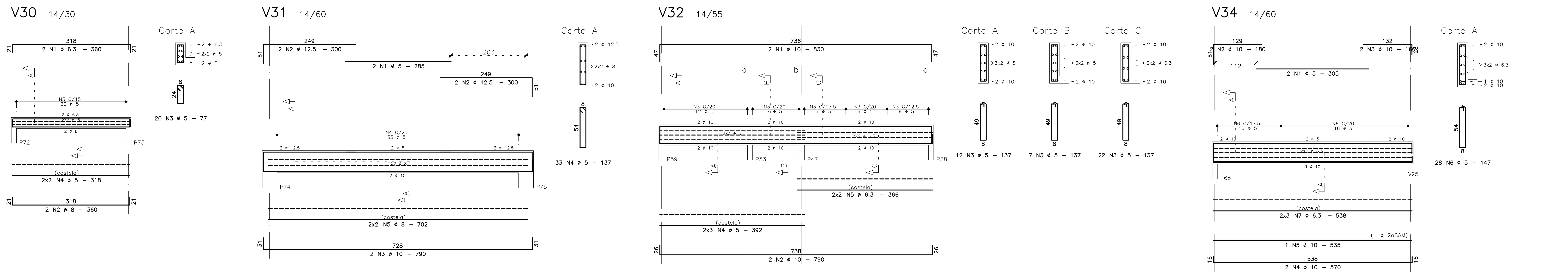

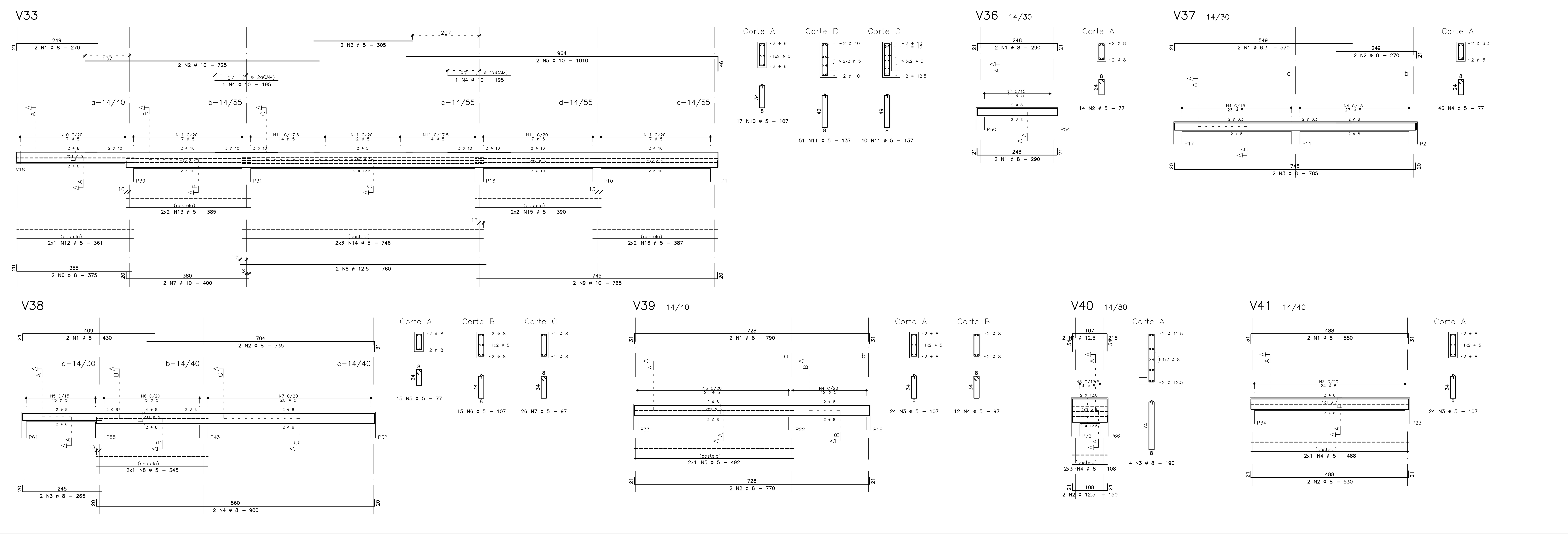

RESUMO AÇO CA 50-60

AÇO	ø (mm)	COMPR (m)	PESO (kg)
60	5	1100	169
50	6.3	167	41
50	8	326	129
50	10	243	150
50	12.5	43	41
Peso Total	60	=	169 kg
Peso Total	50	=	361 kg

NOTAS:

1 – MEDIDAS EM CENTÍMETRO, ELEVAÇÕES EM METRO.
2 – CONCRETO ESTRUTURAL: C25 (fck ⩾ 25 MPa); COM FATOR ÁGUA–CIMENTO (a/c) ⩽ 0,60 E MÓDULO DE ELASTICIDADE (Eci) ⩾ 28000 MPa.
3 – COBRIMENTO MÍNIMO DA FERRAGEM: 3,0 cm (DE CADA LADO).
4 – PARA GARANTIR O COBRIMENTO MÍNIMO DA FERRAGEM, O TAMANHO INDICADO NAS ARMAÇÕES SE REFERE À MEDIDA EXTERNA DOS FERROS.

LISTA DE FERROS

	No.	ø (mm)	QUANT.	C.UNIT. (cm)	C.TOTAL (cm)
V23					
	1	5	2	260	520
	2	8	2	250	500
	3	10	2	310	620
	4	8	2	770	1540
	5	5	35	97	3395
V24					
	1	5	2	200	400
	2	8	2	555	1110
	3	8	2	780	1560
	4	5	48	87	4176
	5	5	2	738	1476
V25					
	1	10	2	790	1580
	2	10	2	450	900
	3	8	2	365	730
	4	6.3	21	148	3108
	5	5	21	87	1827
	6	8	6	388	2328
	7	5	2	342	684
V26					
	1	5	2	245	490
	2	8	2	135	270
	3	8	2	820	1640
	4	8	2	705	1410
	5	8	2	475	950
	6	5	59	87	5133
	7	5	14	77	1078
	8	5	2	462	924
	9	5	2	452	904
V27					
	1	6.3	2	360	720
	2	8	2	360	720
	3	5	20	77	1540
V28					
	1	10	2	120	240
	2	5	2	465	930
	3	12.5	2	225	450
	4	12.5	2	185	370
	5	10	2	810	1620
	6	10	2	780	1560
	7	5	3	77	231
	8	5	36	187	6732
	9	6.3	8	738	5904
V29					
	1	5	2	200	400
	2	10	2	155	310
	3	10	2	845	1690
	4	10	2	710	1420
	5	10	2	485	970
	6	5	57	137	7809
	7	5	6	462	2772
	8	5	4	236	944
	9	5	6	452	2712
V30					
	1	6.3	2	360	720
	2	8	2	360	720
	3	5	20	77	1540
	4	5	4	318	1272
V31					
	1	5	2	285	570
	2	12.5	4	300	1200
	3	10	2	790	1580
	4	5	33	137	4521
	5	8	4	702	2808
V32					
	1	10	2	830	1660
	2	10	2	790	1580
	3	5	41	137	5617
	4	5	6	392	2352
	5	6.3	4	366	1464
V33					
	1	8	2	270	540
	2	10	2	725	1450
	3	5	2	305	610
	4	10	2	195	390
	5	10	2	1010	2020
	6	8	2	375	750
	7	10	2	400	800
	8	12.5	2	760	1520
	9	10	2	765	1530
	10	5	17	107	1819
	11	5	91	137	12467
	12	5	2	361	722
	13	5	4	385	1540
	14	5	6	746	4476
	15	5	4	390	1560
	16	5	4	387	1548
V34					
	1	5	2	305	610
	2	10	2	180	360
	3	10	2	160	320
	4	10	2	570	1140
	5	10	1	535	535
	6	5	28	147	4116
	7	6.3	6	538	3228
V35					
	1	6.3	2	220	440
	2	8	2	200	400
	3	5	10	77	770
V36					
	1	8	4	290	1160
	2	5	14	77	1078
V37					
	1	6.3	2	570	1140
	2	8	2	270	540
	3	8	2	785	1570
	4	5	46	77	3542
V38					
	1	8	2	430	860
	2	8	2	735	1470
	3	8	2	265	530
	4	8	2	900	1800
	5	5	15	77	1155
	6	5	15	107	1605
	7	5	26	97	2522
	8	5	2	345	690
V39					
	1	8	2	790	1580
	2	8	2	770	1540
	3	5	24	107	2568
	4	5	12	97	1164
	5	5	2	492	984
V40					
	1	12.5	2	215	430
	2	12.5	2	150	300
	3	8	4	190	760
	4	8	6	108	648
V41					
	1	8	2	550	1100
	2	8	2	530	1060
	3	5	24	107	2568
	4	5	2	488	976

TÍTULO: PROJETO ESTRUTURAL

USO: INSTITUCIONAL – CENTRO EDUCACIONAL INFANTIL

DETALHE: FORRO – ARMAÇÃO DAS VIGAS (PARTE 2)

PROPRIETÁRIO: MUNICÍPIO DE PATROCÍNIO — DOCUMENTO (CNPJ): 18.468.033/0001-26

ENDEREÇO DO IMÓVEL: AVENIDA DOM JOSÉ ANDRÉ COIMBRA, ESQUINA COM RUA ELMIRO ALVES DO NASCIMENTO – CENTRO – PATROCÍNIO/MG

DAEPA.:

AUTOR DO PROJETO:
IBRAHIM ABDALLAH DAURA NETO
ENGº. CIVIL – CREA 136.044/D

R.T.:

S.M.U:

PROPRIETÁRIO:
MUNICÍPIO DE PATROCÍNIO
CNPJ Nº: 18.468.033/0001-26
DEIRÓ MOREIRA MORRA
PREFEITO MUNICIPAL

OBS.: . O Responsável Técnico pela obra e/ou Autor do Projeto assume perante o Município e Terceiros que todas as condições previstas no Projeto Arquitetônico estão de acordo com as NBR's e Código Civil Brasileiro.

Nº DE UNIDADES	Nº DE PAVIMENTOS	ÁREA DO LOTE (m²)	ÁREA DE PROJEÇÃO (m²)	ZONEAMENTO (SIGLA)	TAXA DE OCUPAÇÃO (%)	TAXA DE PERMEABILIDADE (%)	COEFICIENTE DE APROVEITAMENTO (CA)
01	01	1.634,64	929,65	ZM	56,87	14,49	0,56

ÁREAS	CONSTRUÍDA (m²)	A INCLUIR (m²)	A DEMOLIR (m²)	A CONSTRUIR (m²)	TOTAL (m²)
PRINCIPAL				929,65	929,65
DEPENDÊNCIA					

SETOR:	QUADRA:	LOTE:	ESCALA:	DATA:	FOLHA:
09	010	313	INDICADA	MAIO 2022	10/13

FORMATO A0 (1189 x 841)

CONFIGURAÇÃO DAS PENAS E ESCALA

ESCALA	RED	YELLOW	GREEN	CYAN	BLUE	MAGENTA	WHITE	08	CINZA (252)
10=1	0,18	0,18	0,30	0,40	0,50	0,50	0,60	0,8	0,1